止回球阀

3230 - 332 - 333 - 334 - 327型

www.caleffi.cn

- 止回球阀集两种功能于一体：截止和止回功能。
- 双重功能于一体使止回球阀体积更为紧凑，节省了安装时间。
- 运行无噪音，在流量显著上升的情况下压损也很低。
- 关闭迅速、密封严密，即使是轻微的反向压力也会使其完全严密。
- 由于止回球阀内部的活动元件结构特殊，不易堆积细小的杂质和沉淀。
- 止回球阀的材质符合WRAS和ACS认证要求的饮用水标准。

CALEFFI
Hydronic Solutions

技术规格

生活用水系统

最大压力	16 bar
最高温度	90 °C
最低温度	5 °C

口径				
1/2”	1”	1/2” F x 套筒 3/4” F	1/2” M x 套筒 3/4” F	1/2” M x 1/2” F
3/4”	1 1/4”	3/4” F x 套筒 3/4” F	3/4” M x 套筒 3/4” F	
	1 1/2”			
	2”			

供暖系统

最大压力	16 bar
最高温度	110 °C
最低温度	5 °C

口径	
1/2”	1”
3/4”	1 1/4”
	1 1/2”
	2”

运行

止回球阀为内置止回阀芯的球阀。正常水流情况时，止回阀芯受水压作用，打开止回阀，水流经过。如果下游水压高于上游水压或没有水流通过时，止回阀芯自动关闭。

球阀由蝶式手柄或杆式手柄控制，起到普通截止阀的作用。

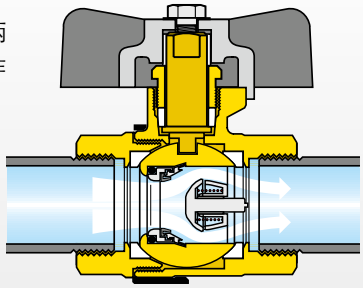

取消止回功能

如果需要水流反向流动通过阀门，可以将手柄转动45度，止回功能不再起作用。

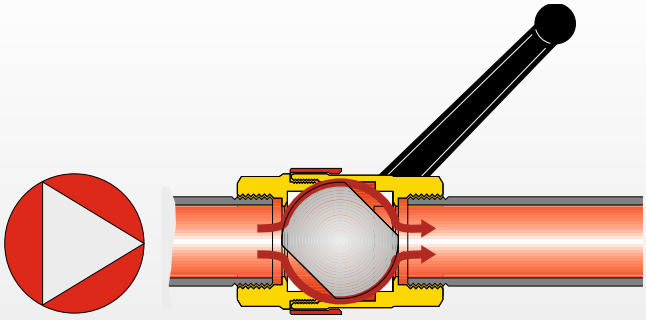

系统图示

集中生活热水供水系统，带热力杀菌。

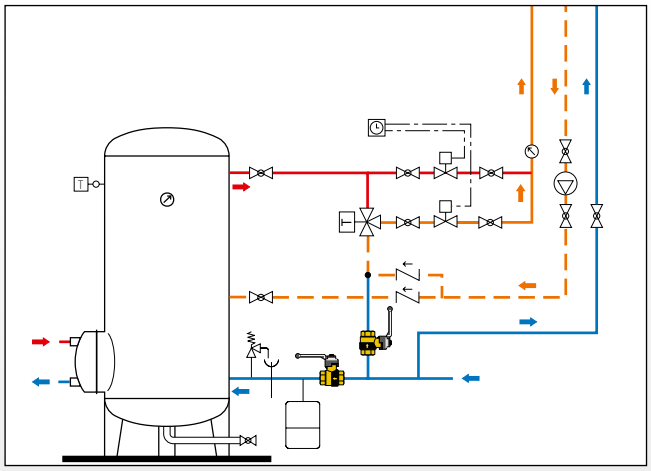

供暖系统，级联锅炉，水力分压一/二次系统。

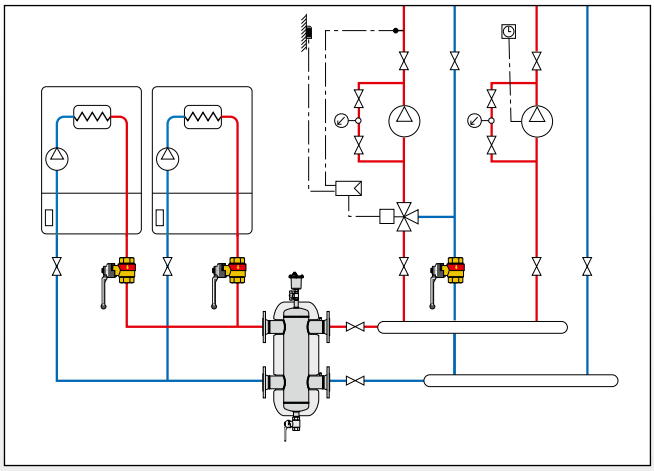

参考文件

样本 01021

CALEFFI Hydronic Solutions

0358223CN

我们保留对产品样本内产品及数据随时更改的权利，恕不另行通知。

意大利卡莱菲公司北京办事处 地址：北京市北京经济技术开发区荣华南路1号院国锐广场A座1005 100176 电话: (010) 5637 0265
全国统一服务热线：400 089 0178
www.caleffi.cn info@caleffi.com.cn
© Copyright 2023 Caleffi